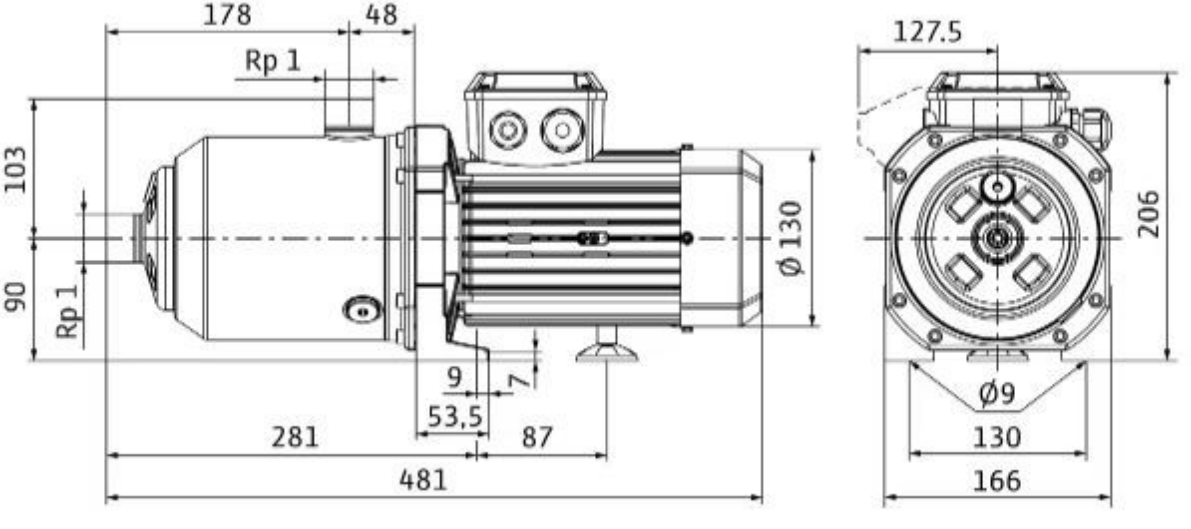
178
48
Rp 1
103
90
Rp 1
Ø 130
9
7
53,5
281
87
481
127.5
206
Ø9
130
166